SAS SENTINELLE UNIPERSONNEL

IR6 / IR6F / IR7 / IR7F / IR9 / IR9F

SAS unipersonnel
de haute sécurité



Anti effraction
jusqu'à CR4

Pare-balles
jusqu'à FB6/BR6-NS

Unicité de passage par
analyse IA - vidéo 3D

4 à 8
personnes / min

SENTINELLE

IR6 / IR6F / IR7 / IR7F / IR9 / IR9F / IR11F

02

Contrôle d'unicité de passage par analyse vidéo 3D

Système avancé de contrôle d'unicité basé sur l'analyse vidéo 3D permettant de détecter toute tentative de fraude (tailgating, piggybacking) et d'assurer un passage strictement individuel.

La gamme Sentinelle apporte une solution de haute sécurité intégrale, peu encombrante, fiable et performante.
Grâce à ses portes coulissantes motorisées et à une gestion optimisée des flux, elle garantit un passage individuel contrôlé tout en maintenant un haut niveau de confort pour les utilisateurs.
Déclinée en plusieurs dimensions (IR6 à IR11) et configurations (Standard, rapide ou demi-lune), elle s'adapte à tous les environnements, y compris en rénovation.
Les versions à double porte permettent d'augmenter significativement le débit de passage, tout en conservant un niveau de sécurité maximal.
Conçue pour les sites exigeants, la gamme Sentinelle unipersonnel constitue une solution fiable et évolutive pour le contrôle des accès.



Structure	Profils en aluminium avec armature interne
Finition	Finition RAL à choix. Autres finitions sur demande
Motorisation	Moteur brushless 24V
Temps de cycle / vitesse d'ouverture	Paramétrable selon configuration et niveau de sécurité
Nombre de passages par minute	8 passages / minute en version double porte 4 passages / minute en version simple porte La vitesse de passage dépend également du type de verre utilisé
Alimentation électrique	230 VAC 50–60 Hz 1,5 A / 110 VAC 60 Hz 1,5 A
Tension de fonctionnement	24 V DC
Carte mère de contrôle	Carte principale dédiée, basée sur un PC industriel : 2 ports Ethernet, 2 bus CAN, 1 port RS232, 2 ports RS485, 1 lecteur carte SD, 2 canaux de messages vocaux, 2 ports USB 2.0, Entrées / sorties digitales. Horloge temps réel (RTC)
Humidité relative	90 % sans condensation (Si le produit est installé dans des zones très humides, un déshumidificateur est recommandé)
Température de fonctionnement	De –15 °C à +60 °C
Résistance aux chocs	IK09 (Enveloppe)
MCBF (Mean Cycles Between Failures)	Plus de 2,5 millions de cycles, avec une maintenance régulière
Certification CE	Conforme aux normes européennes
Sécurité	Conforme à la norme EN16005

FGS
FOR GLOBAL SECURITY

SENTINELLE
IR6 / IR6F / IR7 / IR7F / IR9 / IR9F / IR11F

Portes simples
(IR6 - IR7 - IR9)

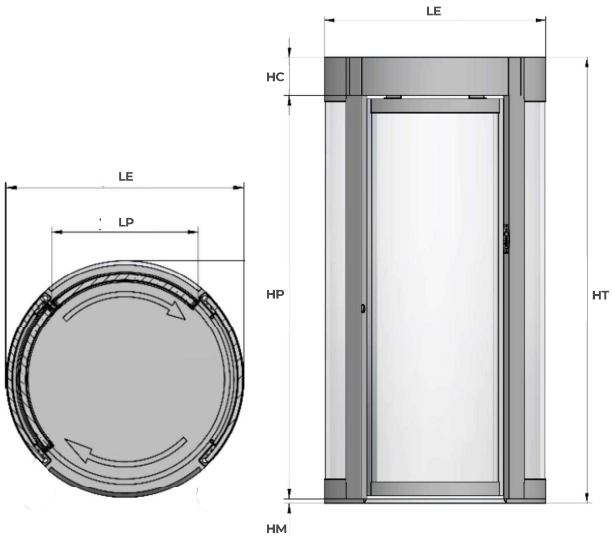

Portes doubles
(IR6F - IR7F - IR9F - IR11F)

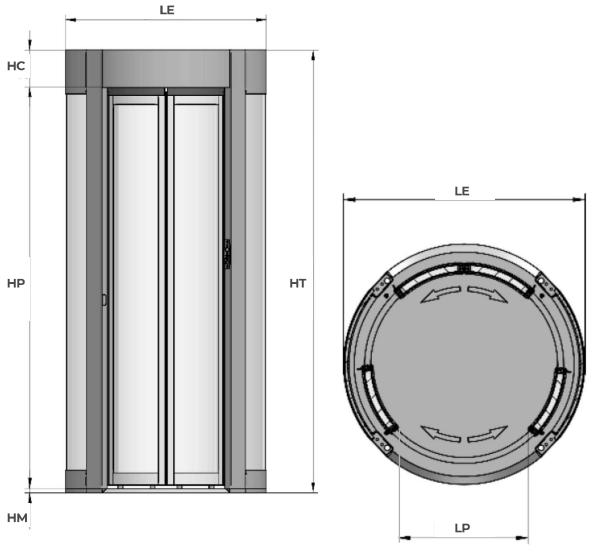

	IR6 / IR6F	IR7 / IR7F	IR9 / IR9F	IR11F
LE	**1 050**	**1 200**	**1 500**	**1 800**
HM	20	20	20	20
LP	**600**	**700**	**900**	**1 100**
HP	2 100	2 100	2 100	2 100
HC	200	200	200	200
HT	2 320	2 320	2 320	2 320

**Dimensions en mm*

Poids entre 450 à 850 kg selon le niveau
de protection effraction et balistique

Version Demi-Lune

(DEMI2F)

Porte (P2) optionnelle. Possibilité d'utiliser une porte existante, tel que Ei30, avec verrouillage électrique.

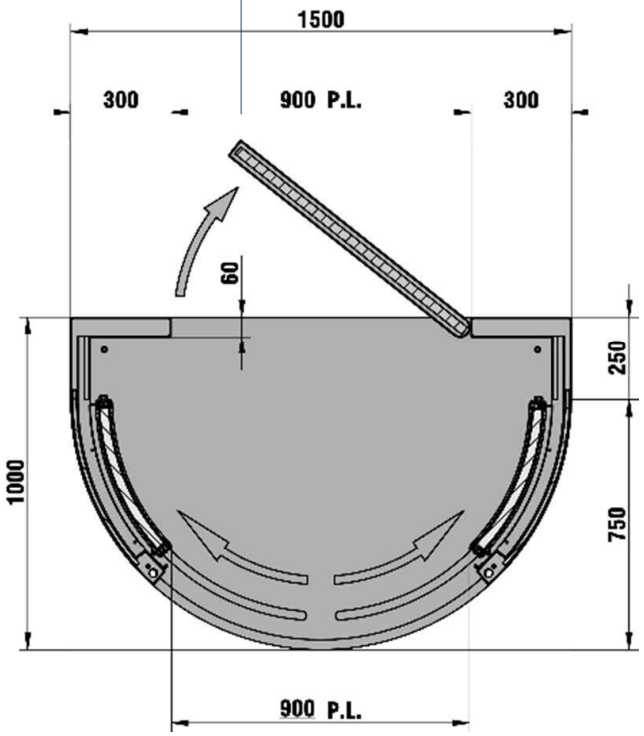

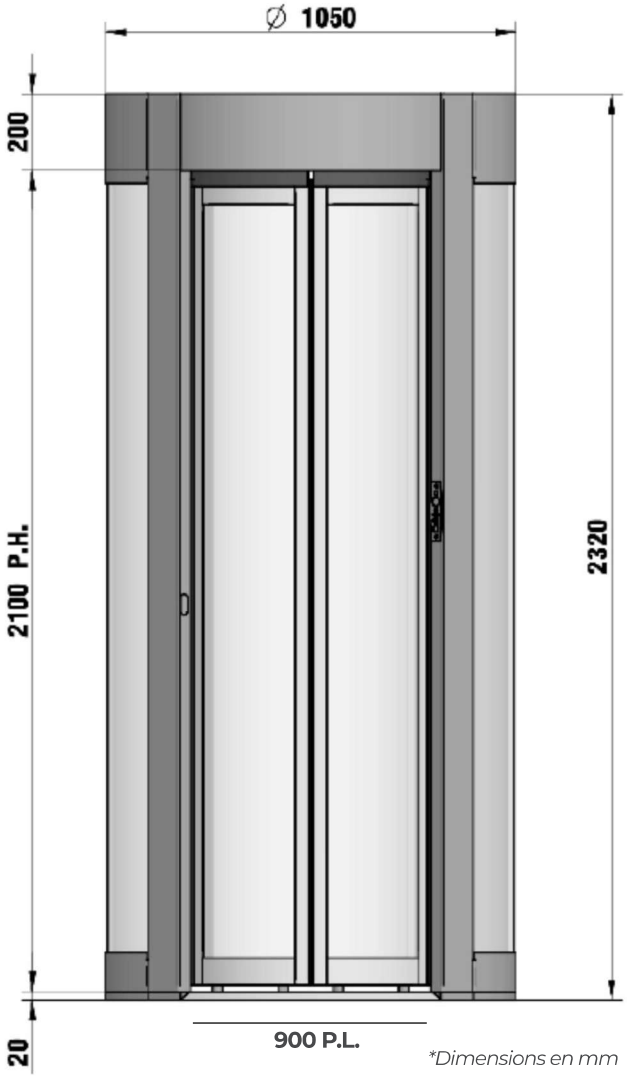

*Dimensions en mm

Poids entre 450 à 850 kg selon le niveau de protection effraction et balistique

Choix du niveau de protection :

Classe de Résistance (EN 1627)	Résistance des vitrages (EN 356)	Outils	Exemple d'outils	Durée de contact	Durée de test complet
CR2	P4A	Outils manuels légers		3 min	15 min
CR3	P5A	Outils manuels *(+ outils ci-dessus)*		5 min	20 min
CR4	P6B	Outils manuels lourds *(+ outils ci-dessus)*		10 min	30 min

Classe de Résistance (EN 1522)	Résistance des vitrages (EN 1063)	Types d'armes	Calibre	Exemple d'arme & munition
FB4	BR4	Pistolet	0,44 Rem Magnum	
FB5	BR5	Carabine	5,56 X 45	
FB6	BR6	Carabine	7,62 X 51	

Personnalisation :

Choix de matériaux et de finitions	Carte entrées / sorties additionnelle	Verre feuilleté anti-effraction d'épaisseur 11 mm (3 couches)
Tapis de sol ou base (gris)	Unicité de passage par analyse vidéo basé sur un modèles d'intelligence artificielle	Dispositif anti-panique (bouton poussoir)
Intégration de lecteurs / supprts sur mesures	Bouton poussoir	Pictogrammes

SAS SENTINELLE UNIPERSONNEL

IR6 / IR6F / IR7 / IR7F / IR9 / IR9F / IR11F

SAS unipersonnel
de haute sécurité



FGS SA
+41 22 994 40 40
info@fgs-security.ch

En Courta Rama 2
CH – 1163 Etoy
www.fgs-security.ch